KE 總代理
嘉儀企業股份有限公司
成立於1968年，每個細節都用心，每個環節都關心
維修服務：台北(02)2627-2199　新竹(03)553-4981　台中(04)2472-0074
台南(06)201-4201　高雄(07)310-3051
網　址：http://www.kenk.com.tw/ke

嘉儀企業電器產品系列：

- 德國LIEBHERR利勃冰箱
- 德國Miele精品家電
- 德國嘉儀HELLER家電
- 義大利ARISTON阿里斯頓家電
- 美國JENN-AIR尊爵冰箱
- 美國KitchenAid冰箱
- 美國MAYTAG美泰克家電
- 義大利FABER抽油煙機

11301088

義大利ARISTON阿里斯頓

崁入式洗碗機

使用說明書

ARISTON

ARISTON

CONTENTS 目錄

1 注意事項 ……2
2 機器介紹 ……3
3 型號：LFZ338
控制面板介紹 ……4
洗程一覽表 ……5
少量功能 ……6
預約開始 / 夜間行程 / 洗碗錠 ……7
洗碗機操作 ……8
4 型號：LFT321
控制面板介紹 ……9
洗程一覽表 ……10
預約開始 / 少量功能 / 洗碗錠 ……12
省時選項 / 夜間行程 ……13
洗碗機操作 ……13
5 型號：LFT216
控制面板介紹 ……15
洗程一覽表 ……16
洗碗機操作 ……17
6 型號：LFS215
控制面板介紹 ……18
洗程一覽表 ……19
洗碗機操作 ……20
7 不適用洗碗機清洗的物品……21
8 放置碗籃 / 刀叉籃……22
上層碗籃 ……23
調整上碗籃高度……24
上 / 下碗籃放置範例 ……25
9 洗碗粉的使用……26
10 光潔劑、軟化鹽 / 光潔劑使用……27
設定水質硬度……28
軟化鹽使用……30
11 保養與維護 ……31
12 疑難排解 ……33

1 注意事項

設置、調整水平

· 若須搬動設備，務必保持直立；除非不得已時，才可向後傾斜搬移。

· 拆除所有包裝後，檢查設備是否在運送過程中受損。若有受損，請聯絡經銷商，切勿繼續進行任何安裝。

· 將洗碗機放置在水平且穩固的地面。若地面不平，調整設備的前支撐腳，以便保持水平。若正確調整至水平，本機運作時會較穩定且不易移動或產生震動或噪音。

· 自洗碗機的正面，由中央低處調整後支撐腳的高度，順時針轉動有 8 毫米開孔的六角形螺絲扳手（紅色），即可增加支撐腳的高度，而逆時針轉動則可降低高度。

連接水源及電源

· 須由合格的技術人員來連接水源與電源。

· 洗碗機不能設置在水管或電源線上方。

· 必須使用全新水管連接水源，切勿使用舊水管。

· 進水管、排水管與電線可向右或向左擺放，以達到最佳安裝。

· 若電源線損壞，應請製造商或其技術支援服務替換，避免可能發生之危險

· 將進水管緊緊旋上帶有 3/4 管螺紋接頭的水龍頭。水管不得彎折或壓迫。

· 若進水管長度不足，請洽經銷商，或合格的技術人員。

· 為避免大量漏水，洗碗機備有防漏系統，可在運作異常或設備內部漏水時阻斷供水。

· 將排水管（切勿彎折）連接到直徑至少 4 公分的引流管。或者，也可將水管擱在水槽或水桶上；水管未連接洗碗機的一端不得浸泡在水裡，請勿使用延長水管。

2 機器介紹

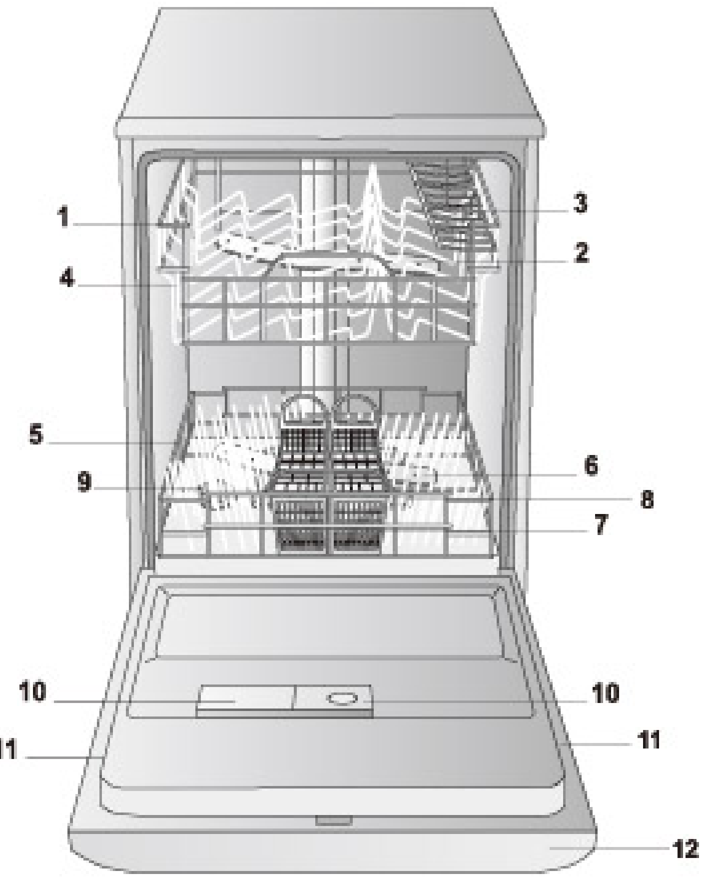

1. 上層碗籃
2. 上噴洗棒
3. 可翻轉架
4. 碗籃高度調節器
5. 下層碗籃
6. 下噴洗棒
7. 刀叉籃
8. 濾網
9. 軟化鹽槽
10.洗碗粉(左)與光潔劑(右)填充盒
11.原廠規格標籤
12.控制面板

※為確保您的權益請務必寄回保證書兌換卡，以利郵寄保證書。
無保證書者，購買日期將以機器出廠日算起。
※實際配備依機型有所不同，以實機為準。

第一次使用本機前建議

洗碗機安裝完成後，開始第一次洗程前，將軟化鹽槽加滿水，再加入約1公斤的鹽（見光潔劑與軟化鹽一章）。水也許會滿出來：這是正常現象，無需擔心。選擇水質硬度（見光潔劑與軟化鹽一章）。鹽注入機器後，軟化鹽指示燈就會熄滅。

※若軟化鹽槽沒有裝滿，水質軟化器與加熱元件可能會因此受損。

3 型號 LFZ338

控制面板介紹

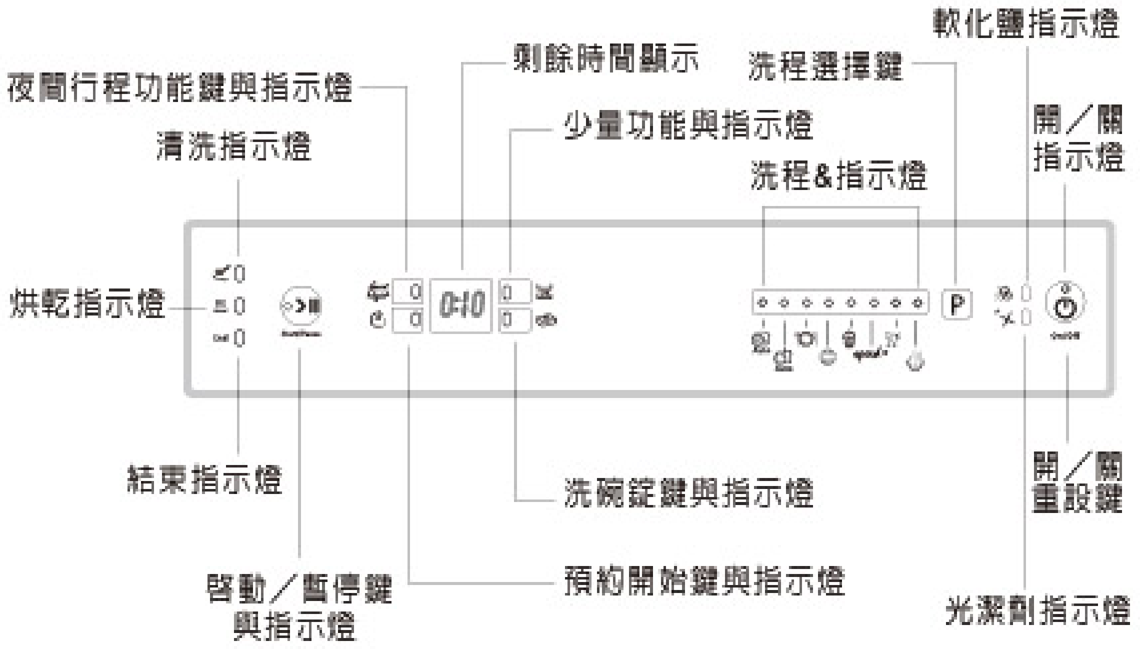

洗程一覽表

・欲了解可相容的特殊功能，請參考可搭配特殊功能對照表。

・若碗盤髒污程度不高，或者放進洗碗機前已用水沖洗過，可酌量減少洗潔劑之用量。

・洗程與特殊功能，會依洗碗機機型而有所不同。

洗程	洗程選擇說明	洗潔劑 (A)=A格 (B)=B格 粉狀	液狀	錠狀	洗程包括烘乾	洗程時間(誤差±10%)分鐘
自動超強	嚴重髒污之碗盤和平底鍋（切勿使用於脆弱物品）	30克(A)	30毫升(A)	1錠(A)	是	135
自動一般	普通髒污程度之碗盤和平底鍋／標準日常洗程	25克(A) 5克(B)	25毫升(A) 5毫升(B)	1錠(A)	是	105
每日洗程	平日髒污程度，有限數量之碗盤（4人份碗盤＋1平底深鍋 +1 油炸鍋）	25克(A)	25毫升(A)	1錠(A)	否	60
預洗	等待裝入下一餐碗盤時進行之預洗	無	無	無	否	8
50° ECO 經濟洗程	低耗電的環保洗程，適合碗盤和平底鍋	25克(A) 5克(B)	25毫升(A) 5毫升(B)	1錠(A)	是	155
speed 快速洗程	經濟快速，適用於髒污程度較低之碗盤（使用後立刻開始洗程）（2盤＋2玻璃杯 +4 刀叉 +1 平底深鍋 + 小炸鍋）	25克(A)	25毫升(A)	1錠(A)	否	25
輕柔洗程	經濟快速，適用於不耐高溫、較脆弱之碗盤（使用後立刻開始洗程）（12 玻璃杯 + 較脆弱的盤子）	30克(A)	30毫升(A)	1錠(A)	是	90
賓客洗程 (單獨烘乾)	清洗並烘乾鮮少使用或僅有灰塵堆積的盤子	無	無	無	是	32

※洗潔劑 A/B 格請參閱 " 洗碗粉的使用 "

備註：賓客洗程為先以 70˚C水溫單獨過水後再進行烘乾。

注意：

使用每日洗程和快速洗程時，若確實遵照指定的最大處理碗盤量，則可達到最佳清洗效果。

為方便量配洗潔劑，您可以記住以下算法：

1 大湯匙 =15 克洗碗粉

1 茶匙 =5 克洗碗粉

* 經濟洗程遵照 EN-50242 歐規。雖然花費時間較其他洗程長，但耗電量低，且對環境較不產生威脅。

特殊功能介紹

可搭配特殊功能對照表：

洗程	預約開始	少量功能	洗碗錠	夜間行程
自動超強	可	可	可	否
自動一般	可	可	可	可
每日洗程	可	可	可	否
預　　洗	可	可	否	否
經濟洗程	可	可	可	可
快速洗程	可	否	可	否
輕柔洗程	可	可	可	否
賓客洗程	可	可	否	否

預約開始

可預約 1 至 24 小時後再開始洗程。

1. 選擇所需的洗程及其他選項後，按下預約開始鍵：對應指示燈會亮起。使用同一鍵選擇希望洗程開始的時間（1 至 24 小時後）。
2. 按下開始／暫停鍵確認選項：倒數計時開始。所選的預約時間指示燈開始閃爍，開始／暫停鍵停止閃動（指示燈持續亮起）。
3. 時間倒數完畢時，會有一長嗶聲，預約開始指示燈亮起，洗程隨即開始。

若要取消預約開始選項，反覆按下預約開始鍵，直到 OFF 字樣出現。

一旦開始清洗，便無法設定預約開始功能。

少量功能（使用上層碗籃）

若沒有許多碗盤待洗，可選擇少量功能，以達到省水、省電，與節省洗潔劑的目的。選擇洗程時，按下少量鍵：指示燈會亮起，而清洗流程只會在上層碗籃進行。

・切記裝入上層碗籃就好，並酌量減少洗潔劑用量。
・使用洗碗粉較佳。
・此選項與快速洗程不相容

洗碗錠（Tabs）

使用洗碗錠時，按下洗碗錠鍵，對應的指示燈會亮起。洗碗錠選項會使洗程時間延長。

・若未將洗碗錠選項取消，選項將會保留至下一次洗程。
・建議僅在含有洗碗錠選項的機型才使用洗碗錠。
・未指定使用洗碗錠的洗程（見特殊功能對照表），不建議使用本選項。

夜間行程

此選項可降低洗碗機產生的噪音，亦延長洗程時間。

・選擇洗程後，按下夜間行程選項鍵；指示燈亮起後，會有一短嗶聲表示選擇成功。
・若要取消此選項，同一鍵再按一次即可。

▲不可同時使用夜間行程與少量功能。

洗碗機操作

1. 打開水龍頭。
2. 按下開／關鍵：您會聽到一短嗶聲；所有指示燈與螢幕亮起數秒。
3. 打開機門，倒進適量洗碗粉。
4. 將待洗碗盤裝入碗籃，關上機門。
5. 依據碗盤類型與髒污程度（見洗程一覽表），按下 P 鍵選擇洗程。
6. 選擇特殊功能。
7. 按下開始／暫停鍵啓動洗程：一長嗶聲表示洗程開始，清洗指示燈亮起，距離洗程結束的剩餘時間會顯示在螢幕上。
8. 二短一長嗶聲表示洗程結束；洗程指示燈閃爍，隨後結束指示燈亮起（綠燈持續亮起）。按下開／關鍵關掉設備，關上水閥，拔掉插頭。
9. 等待幾秒鐘再拿出洗好的碗盤，以免燙傷。請從下層碗籃開始拿取。

・不同洗程顯示的順序會依各洗程的使用頻率而有所改變。
・本機型備有特殊感應器，能自動偵測髒污程度，並依此設定最有效率、最經濟的洗程。每次洗程花費的時間會因感應器的運作而有所不同。

變更進行中的洗程

如要改變清洗中的洗程，在洗程一開始時，長按開／關／重設鍵數秒，關掉本機，再按下相同鍵啓動本機，選擇所要的洗程和選項即可。

再添入碗盤

按下開始／暫停鍵（對應指示燈閃爍）。打開機門，小心避開蒸氣，將欲洗碗盤放入本機。按下開始／暫停鍵（指示燈持續亮起）：一長嗶聲後，洗程便重新開始。

▲如有使用預約行程時，一旦按下開始 / 暫停鍵，便會取消功能。

中斷洗程

若在洗程當中機門打開或電力中斷，則洗程停止。一旦機門關上或供電恢復，洗程會從中斷處再度開始。

4 型號 LFT321

控制面板介紹

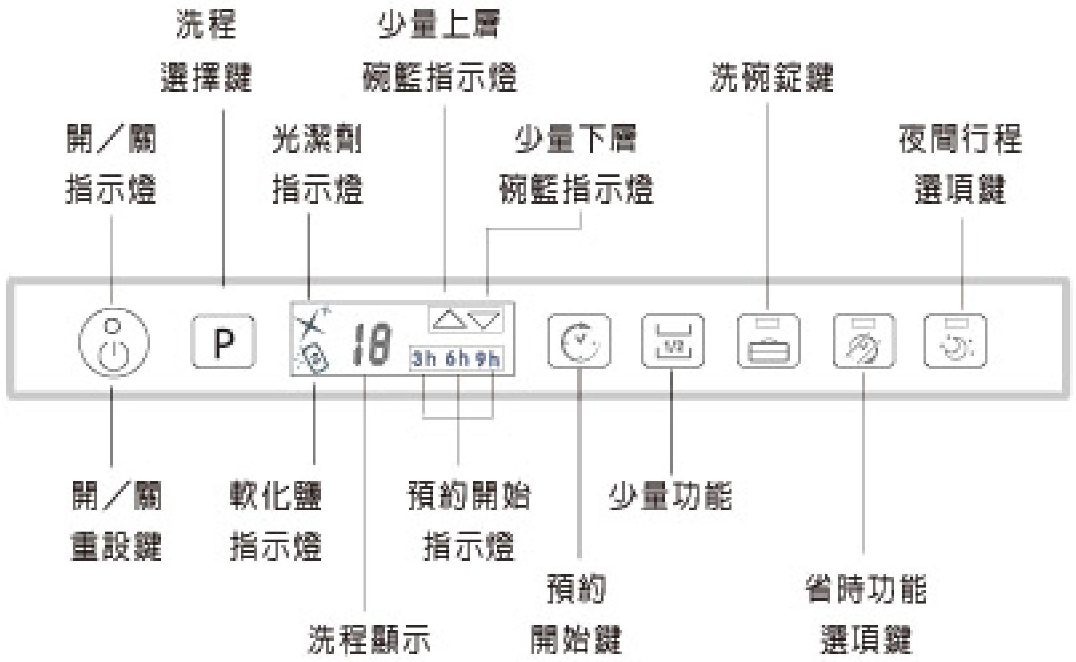

洗程一覽表

・欲了解可相容的特殊功能，請參考可搭配使用特殊功能對照表。

・若碗盤髒污程度不高，或者放進洗碗機前已用水沖洗過，可酌量減少洗潔劑之用量。

・洗程與特殊功能，會依洗碗機機型而有所不同。

洗程	洗程選擇說明	洗潔劑 (A)=A格 (B)=B格			洗程包括烘乾	洗程時間(誤差±10%)分鐘
		粉狀	液狀	錠狀		
自動強力	嚴重髒污之碗盤和平底鍋（切勿使用於易碎物品）	30 克 (A)	30 毫升 (A)	1 錠 (A)	是	135
自動一般	普通髒污程度之碗盤和平底鍋／標準日常洗程	25 克 (A)	25 毫升 (A)	1 錠 (A)	是	105
每日洗程	平日髒污程度，數量有限之碗盤（4人份碗盤＋1平底深鍋+1 油炸鍋）	25 克 (A)	25 毫升 (A)	1 錠 (A)	是	60
預洗	等待裝入下一餐碗盤時進行之預洗	無	無	無	否	8
經濟洗程	低耗電的環保洗程，適合碗盤和平底鍋	25 克 (A) 5 克 (B)	25 毫升 (A) 5 毫升 (B)	1 錠 (A)	是	155
快速洗程	經濟快速，適用於髒污程度較低之碗盤（使用後立刻開始洗程）（2盤＋2玻璃杯+4刀叉+1平底深鍋+小炸鍋）	25 克 (A)	25 毫升 (A)	1 錠 (A)	否	35
輕柔洗程	經濟快速，適用於不耐高溫、易碎之碗盤（使用後立刻開始洗程）（12玻璃杯＋易碎的盤子）	30 克 (A)	30 毫升 (A)	1 錠 (A)	是	90
自動雙重清洗	同時清洗上、下兩層碗籃：上層為易碎品及玻璃杯，下層為較厚重的平底鍋。	30 克 (A)	30 毫升 (A)	1 錠 (A)	是	103

洗程	洗程選擇說明	洗潔劑 (A)=A 格 (B)=B 格 粉狀	液狀	錠狀	洗程包括烘乾	洗程時間(誤差±10%) 分鐘
超強洗程	嚴重髒污，黏有乾焦的食物殘渣之平底深鍋和平底鍋	30 克 (A) 5 克 (B)	30 毫升 (A) 5 毫升 (B)	1錠(A) 1錠（機底）	是	127
賓客洗程（單獨烘乾）	清洗並烘乾鮮少使用或僅有灰塵堆積的盤子	無	無	無	是	32
嬰兒餐具	適用於清洗奶瓶、奶嘴固定圈、奶嘴，連同其他嬰兒用杯盤及刀叉的消毒洗程。必須置於上層碗籃。	20 克 (A)	20 毫升 (A)	無	是	80

※洗潔劑 A/B 格請參閱 " 洗碗粉的使用 "

注意：

使用每日洗程及快速洗程時，若確實遵照指定的最大處理碗盤量，則可達到最佳清洗效果。

為方便量配洗潔劑，您可以記住以下算法：

1 大湯匙 =15 克洗碗粉 = 約 15 毫升液狀洗潔劑

1 茶匙 =5 克洗碗粉 = 約 5 毫升液狀洗潔劑

* 經濟洗程遵照歐規 EN-50242 法規。雖然花費時間較其他洗程長，但耗電量低，且對環境較不產生威脅。

備註：賓客洗程為先以 70°C水溫單獨過水後再進行烘乾。

特殊功能介紹

可搭配特殊功能使用對照表：

洗程	預約開始	少量功能	洗碗錠	省時功能	夜間行程
自動強力	可	可	可	可	否
自動一般	可	可	可	可	可
每日洗程	可	可	可	否	否
預洗	可	可	否	否	否
經濟洗程	可	可	可	否	可
快速洗程	可	否	可	否	否
輕柔洗程	可	可	可	否	否
自動雙重清洗	可	否	可	可	否
超強洗程	可	可	可	否	否
賓客洗程	可	可	否	否	否
嬰兒餐具	可	否	否	否	否

預約開始

可預約3、6、9個小時後再開始洗程。

1. 按下預約開始鍵：本機發出嗡嗡聲，所選時間會顯示於螢幕上。
2. 選擇洗程，關上機門：嗶聲響起後，時間開始倒數。
3. 時間倒數完畢時，預約開始指示燈熄滅，洗程隨即開始。

   欲調整預約開始，並選擇較短的時間，按下預約開始鍵。欲取消預約開始，反覆按下同一鍵，直到所選的預約開始指示燈熄滅。一旦關上機門，洗程便會自動開始。

少量功能（使用上／下層碗籃）

若沒有許多碗盤待洗，可選擇少量功能，以達到省水、省電，與節省洗潔劑的目的。選擇洗程時，反覆按下少量鍵：相對應的三角形指示燈會亮起，而清洗流程只會在上層或下層碗籃進行。

・此選項與下列洗程不相容：夜間行程、省時功能。

・切記只需裝入上層或下層碗籃即可，並酌量減少洗潔劑用量。

洗碗錠（Tabs）

使用洗碗錠時，按下洗碗錠鍵，相對應的指示燈會亮起。洗碗錠選項會使洗程時間延長。

・若未將洗碗錠選項取消，選項將會保留至下一次洗程。

・建議僅在含有洗碗錠選項的機型才使用洗碗錠。

・未指定使用洗碗錠的洗程（見特殊功能對照表），不建議使用本選項。

省時功能

此選項可用於減少主洗程的時間，並同時維持清洗與烘乾的效果。

選擇洗程後，按下省時功能選項鍵；相對應的指示燈亮起後，會有一短嗶聲表示選擇成功。

若要取消此選項，同一鍵再按一次即可。

夜間行程

此選項可降低洗碗機產生的噪音，並同時延長洗程時間。此選項可讓使用者善用夜間低電費時段。

選擇洗程後，按下夜間行程選項鍵；指示燈亮起後，會有一短嗶聲表示選擇成功。

若要取消此選項，同一鍵再按一次即可。

・不可同時使用省時選項與夜間行程選項。

・省時功能與夜間行程不可與少量功能合用。

洗碗機操作

1. 打開水龍頭。
2. 打開機門，按下開／關鍵：您會聽到一短嗶聲；螢幕與功能指示燈亮起。
3. 倒進適量洗碗粉。
4. 將待洗碗盤裝入碗籃。
5. 依據碗盤類型與髒污程度，按下 P 鍵選擇洗程（見洗程一覽表）。
6. 選擇特殊功能。
7. 關上機門，洗程自動開始運作：一長嗶聲表示洗程開始。
8. 二短一長嗶聲表示洗程結束；洗程次數指示燈於螢幕上閃爍。打開機門，按下開／關鍵關掉本機，關掉水龍頭，拔掉插頭。
9. 等待幾分鐘，再拿出洗好的碗盤，以免燙傷。請從下層碗籃開始拿取。

・不同洗程顯示的順序會依各洗程的使用頻率而有所改變。

・本機備有特殊感應器，能自動偵測髒污程度，並依此設定最有效率、最經濟的洗程。每次洗程花費的時間會因感應器的運作而有所不同。

變更進行中的洗程

如要改變清洗中的洗程，在洗程一開始時，長按開／關／重設鍵數秒，關掉本機，再按下相同鍵啓動本機，選擇所要的洗程和選項即可。

再添入碗盤

無須關掉洗碗機；打開機門，小心避開蒸氣，將欲洗碗盤放入本機。關上機門；洗程會從中斷處再度開始。

中斷洗程

若在洗程當中機門打開或電力中斷，洗程會自動停止。一旦機門關上或供電恢復，洗程會從中斷處再度開始。

5 型號 LFT216

控制面板介紹

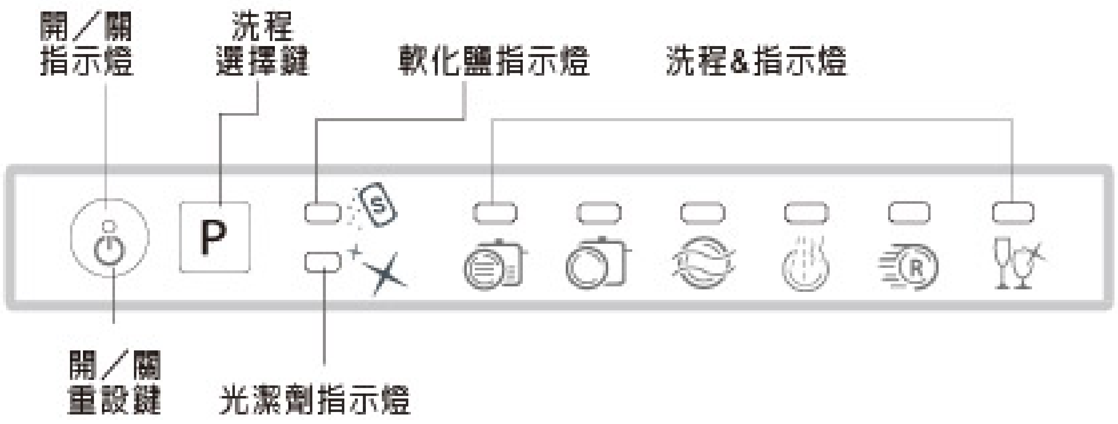

洗程一覽表

・若碗盤髒污程度不高，或者放進洗碗機前已用水沖洗過，可酌量減少洗潔劑之用量。

洗程	洗程選擇說明	洗潔劑 (A)=A格 (B)=B格			洗程包括烘乾	洗程時間(誤差±10%)分鐘
		粉狀	液狀	錠狀		
超強洗程	嚴重髒污之碗盤和平底鍋（切勿使用於易碎物品）	30克(A)	30毫升(A)	1錠(A)	是	135
一般洗程	普通髒污程度之碗盤和平底鍋／標準日常洗程	25克(A) 5克(B)	25毫升(A) 5毫升(B)	1錠(A)	是	105
預洗	等待裝入下一餐碗盤時進行之預洗	無	無	無	否	8
賓客洗程（單獨烘乾）	清洗並烘乾鮮少使用或僅有灰塵堆積的盤子	無	無	無	是	32
快速洗程	經濟快速，適用於髒污程度較低之碗盤（使用後立刻開始洗程）（2 盤＋2 玻璃杯＋4 刀叉＋1 平底深鍋＋小炸鍋）	25克(A)	25毫升(A)	1錠(A)	否	35
輕柔洗程	經濟快速，適用於不耐高溫、易碎之碗盤（使用後立刻開始洗程）（12 玻璃杯＋易碎的盤子）	30克(A)	30毫升(A)	1錠(A)	是	90

※洗潔劑 A/B 格請參閱 " 洗碗粉的使用 "

注意：

使用快速洗程時，若確實遵照指定的最大處理碗盤量，則可達到最佳清洗效果。

為方便量配洗潔劑，您可以記住以下算法：

1 大湯匙 =15 克洗碗粉 = 約 15 毫升液狀洗潔劑

1 茶匙 =5 克洗碗粉 = 約 5 毫升液狀洗潔劑

* 經濟洗程遵照 EN-50242 法規。雖然花費時間較其他洗程長，但耗電量低，且對環境較不產生威脅。

備註：賓客洗程為先以 70˚C水溫單獨過水後再進行烘乾

洗碗機操作

1.打開水龍頭。

2.打開機門，按下開／關鍵：您會聽到一短嗶聲；開／關指示燈與洗程指示燈亮起數秒。

3.倒進適量洗碗粉。

4.將待洗碗盤裝入碗籃。

5.依據碗盤類型與髒污程度（見洗程一覽表），按下P鍵選擇洗程；所選洗程相對應的指示燈會亮起。

6.關上機門，洗程自動開始運作：數秒後，一長嗶聲表示洗程開始。

7.二短一長嗶聲表示洗程結束；相對應的洗程指示燈緩慢閃爍。打開機門，按下開／關鍵關掉本機，關掉水龍頭，拔掉插頭。

8.等待幾分鐘，再拿出洗好的碗盤，以免燙傷。請從下層碗籃開始拿取。

變更進行中的洗程

如要改變清洗中的洗程，在洗程一開始時，長按開／關／重設鍵數秒，關掉本機，再按下相同鍵啓動本機，選擇所要的洗程和選項即可。

再添入碗盤

無須關掉洗碗機：打開機門，小心避開蒸氣，將欲洗碗盤放入本機。關上機門，洗程會從中斷處再度開始。

中斷洗程

若在洗程當中機門打開或電力中斷，洗程自動停止。一旦機門關上或供電恢復，洗程會從中斷處再度開始。

6 型號 LFS215

控制面板介紹

洗程一覽表

· 若碗盤髒污程度不高，或者放進洗碗機前已用水沖洗過，可酌量減少洗潔劑之用量。

洗程	洗程選擇說明	洗潔劑 (A)=A格 (B)=B格 粉狀	洗潔劑 液狀	洗潔劑 錠狀	洗程包括烘乾	洗程時間(誤差±10%)分鐘
超強洗程	嚴重髒污之碗盤和平底鍋（切勿使用於易碎物品）	30克(A)	30毫升(A)	1錠(A)	是	145
一般洗程	普通髒污程度之碗盤和平底鍋／標準日常洗程	25克(A) 5克(B)	25毫升(A) 5毫升(B)	1錠(A)	是	110
預洗	等待裝入下一餐碗盤時進行之預洗	無	無	無	無	8
經濟洗程	低耗電的環保洗程，適合碗盤和平底鍋	25克(A) 5克(B)	25毫升(A) 5毫升(B)	1 錠 (A)	是	165
快速洗程	經濟快速，適用於髒污程度較低之碗盤（使用後立刻開始洗程）（2 盤＋ 2 玻璃杯＋ 4 刀叉＋ 1 平底深鍋＋小炸鍋）	25克(A)	25毫升(A)	1錠(A)	否	35

※洗潔劑 A/B 格請參閱 " 洗碗粉的使用 "

注意：
使用快速洗程時，若確實遵照指定的最大處理碗盤量，則可達到最佳清洗效果。
為方便量配洗潔劑，您可以記住以下算法：
1 大湯匙 =15 克洗碗粉 = 約 15 毫升液狀洗潔劑
1 茶匙 =5 克洗碗粉 = 約 5 毫升液狀洗潔劑
* 經濟洗程遵照 EN-50242 法規。雖然花費時間較其他洗程長，但耗電量低，且對環境較不產生威脅。

洗碗機操作

1.打開水龍頭。
2.按下開關鍵，此時所有指示燈號會亮起數秒鐘。
3.倒進適量洗碗粉。
4.將待洗碗盤裝入碗籃。
5.依據碗盤類型與髒污程度（見洗程一覽表），選擇洗程。
6.關上機門，按下啓動鍵，洗程自動開始運作。

變更進行中的洗程

如要改變清洗中的洗程，在洗程一開始時，長按開／關／重設鍵數秒，關掉本機，重新選擇所要的洗程和選項即可。

再添入碗盤

無須關掉洗碗機；打開機門，小心避開蒸氣，將欲洗碗盤放入本機。關上機門，洗程會從中斷處再度開始。

中斷洗程

若在洗程當中機門打開或電力中斷，洗程自動停止。一旦機門關上或供電恢復，洗程會從中斷處再度開始。

7 不適用洗碗機清洗的物品

· 木質餐具，或者含有木質部分的物品：這些物品可能會被染色或褪色。木質部件所使用的膠水不適於洗碗機，如果將之放入洗碗機中進行清洗，木質手柄可能會變得鬆動。
· 工藝品、古董、貴重的花瓶和裝飾用的玻璃器皿也不適合放入洗碗機清洗。
· 不耐熱的塑膠物品。洗碗機中的高溫可能會導致它們熔解或變形。
· 銅、黃銅、錫製品或鋁製品可能會被染色，或者失去光澤。
· 帶有釉彩的餐具，也可能在多次清洗後褪色。
· 玻璃器皿經過頻繁的清洗後可能會出現表面混濁的現象。請勿將手工精緻的玻璃器品或者含鉛水晶玻璃的器皿放在洗碗機中清洗。

建議：

· 購買新的餐盤和餐具時，請確保可將之放入洗碗機中清洗。
· 如果您需要將精緻的玻璃器皿放入洗碗機中清洗，請確定只使用非常低的水溫進行，或者使用可以保護玻璃的清洗程序（視不同型號而定）。這樣可以減少表面渾濁現象的出現。
· 特別精緻的玻璃器皿，建議您採取手洗的方式清洗。

8 放置碗籃（碗籃配備會因型號不同而有所差異）

待洗碗盤裝入碗籃前，先將碗盤內的食物殘渣全部清除，杯內液體倒乾淨。碗盤裝入後，檢查噴洗棒是否能旋轉無礙。

下層碗籃

下層碗籃可裝平底鍋、蓋、盤子、沙拉碗、刀叉等，如裝籃範例所示。盤子與較大的蓋子應置於碗籃兩側，確保不妨礙上噴洗棒的旋轉。某些機型的下層碗籃有可翻轉的部分，直立時可擺放盤子，水平時可擺放平底鍋、沙拉盤。

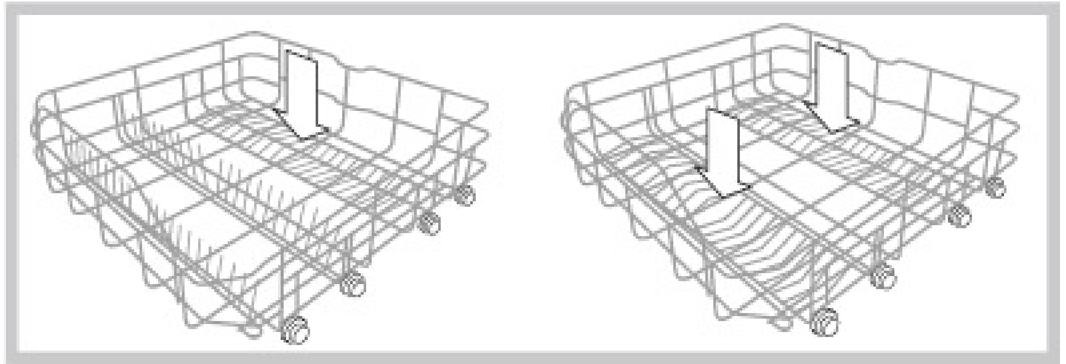

刀叉籃

刀叉籃的樣式隨洗碗機機型不同：有組合式、非組合式，或固定式。
· 非組合式刀叉籃只能放置於下層碗籃的前面。
· 組合式刀叉籃可分開成兩部分，建議進行少量洗程時使用（視機型功能而定），也有固定型（可固定在下層碗籃的任何位置）。
· 刀與其他鋒利器具必須朝下放置於刀叉籃內，或者水平放置於上層碗籃的可翻轉架內。

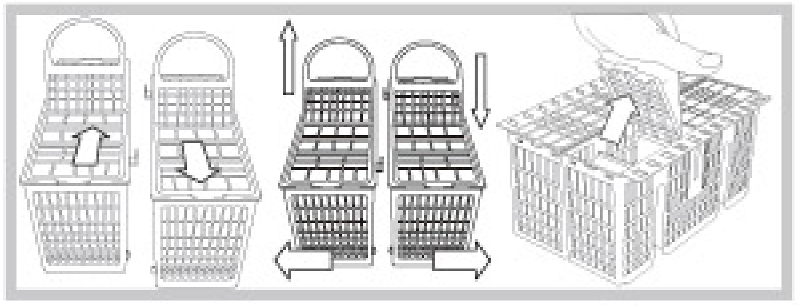

刀叉籃擺放範例

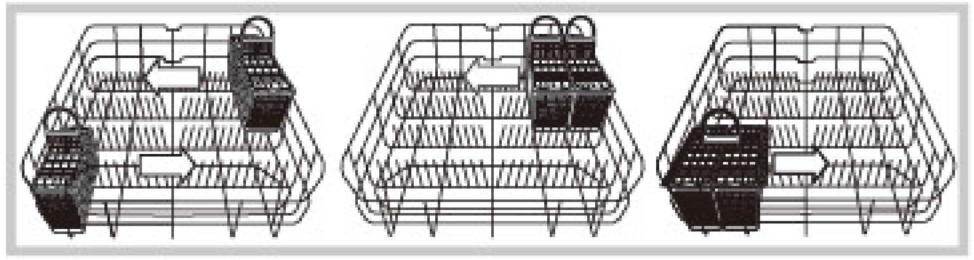

上層碗籃

將較輕、較脆弱的碗盤擺放於上層碗籃：玻璃杯、茶杯、咖啡杯、茶碟、小沙拉碗、醬料盤、不太髒的平底深鍋和小平底深鍋。參考裝籃範例。

- 馬克杯、杯子：置於可翻轉架。
- 鋒利長刀、盛菜器具：置於可翻轉架。

調整上層碗籃的高度

為方便擺放碗盤器皿，可將上層碗籃移動至較高或低的位置。

（若為含有嬰兒餐具洗程的機型，裝籃時上層碗籃必須調整至較低的位置。）

- 應在上層碗籃淨空時，調整它的高度最為理想。
- 切勿只提高或降低碗籃一邊的高度。

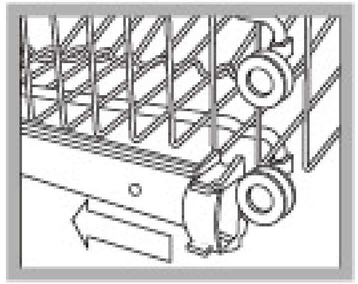

打開左右的軌道固定開關，拉出碗籃；視需要調高或調低，沿軌道滑動直到前輪滑到適當位置，關上固定開關（見圖）。

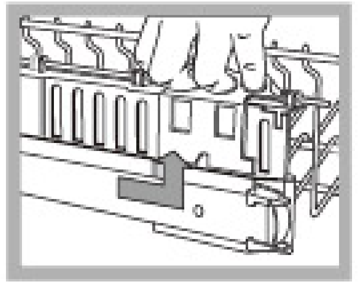

若碗籃配備 Dual Space 把手（見圖），將上層碗籃向外拉出到最底，握住碗籃邊的把手往上或下移動，慢慢將它放到適當位置。

上層碗籃裝籃範例

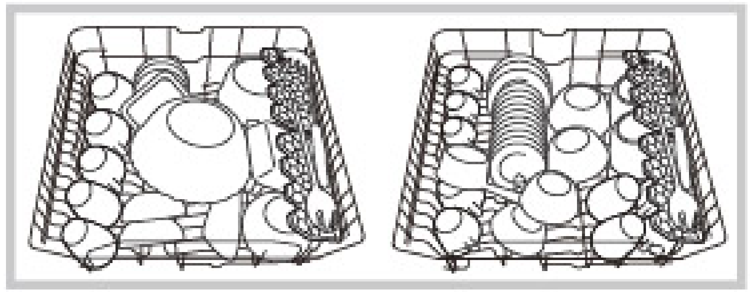

下層碗籃裝籃範例

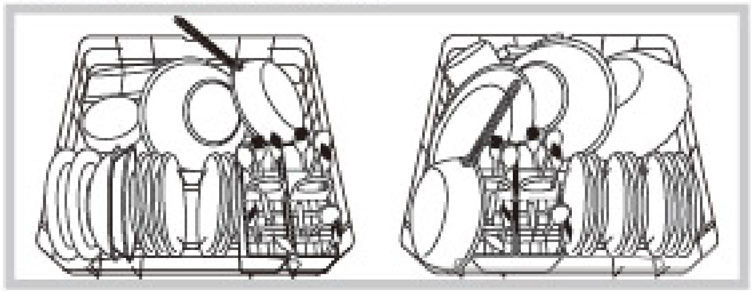

嬰兒餐具用可翻轉架

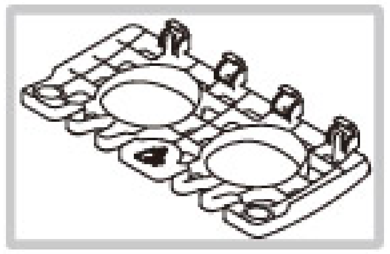

針對含有嬰兒餐具洗程功能的機型，此可翻轉架適合用來清洗奶瓶、奶嘴固定圈、奶嘴。

9 洗碗粉的使用

良好的清洗效果亦端賴正確的洗碗粉用量；過量使用不會強化清洗效果，反而增加環境污染。

・僅使用洗碗機專用的洗潔劑

・請勿使用一般手洗洗碗精。

・若使用過量的洗潔劑，洗程結束後，洗碗機會有泡沫殘留。

・欲使每個洗程和烘乾流程都達到最佳效果，洗碗粉、光潔劑和軟化鹽是不可或缺的。

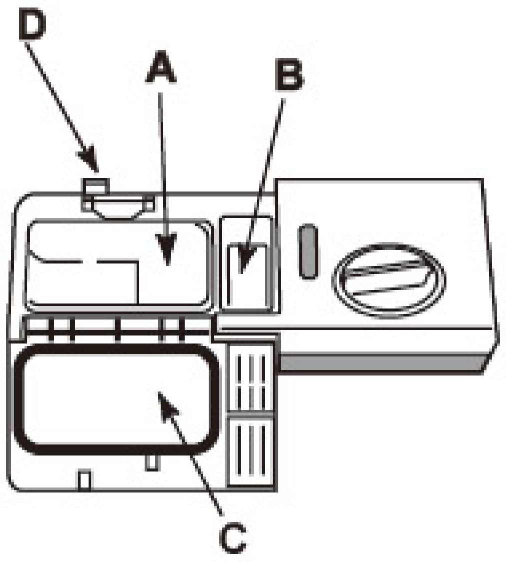

A 格：洗碗粉
B 格：預洗洗碗粉
C 格：蓋子
D 格：卡榫鈕

洗劑填充盒

1. 按下 D 鈕打開 C 蓋。
2. 參考洗程一欄表，倒入適量洗碗粉。

・洗碗粉，使用 A 、 B 格

・若洗程需要洗碗錠，將其放入 A 格，蓋上蓋子；若洗程需要二錠，將第二錠放於本機器內的底部。

3. 將邊緣灑出的洗碗粉清除後，關上蓋子，聽到喀嚓一聲即可。

10 光潔劑 、軟化鹽

・僅能使用專為洗碗機設計的產品。

・切勿使用調味鹽、工業用鹽或洗碗精。

・遵照包裝上的指示說明。

・若使用多功能洗碗錠，無需另外添加光潔劑；然而，我們仍建議您添加軟化鹽，尤其若您居住在水質較硬或非常硬的地區。遵照包裝上的指示說明。

・若您不加入軟化鹽或光潔劑，光潔劑指示燈和軟化鹽指示燈會持續亮著。

光潔劑使用

・光潔劑使碗盤乾得比較快，因水流過碗盤表面的速度較快，而不易留下水痕或水垢。

・控制面板上的光潔劑指示燈亮起時，請儘將光潔劑填充盒裝滿。

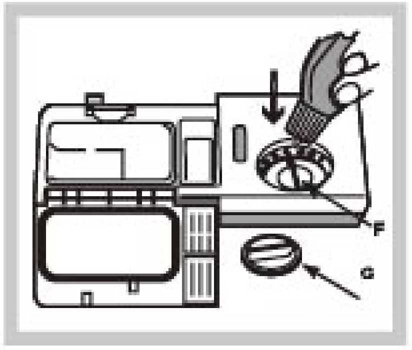

1. 逆時針方向轉動填充盒的蓋子 G ，將其打開
2. 倒入光潔劑，小心不要溢出。若不慎溢出，以乾布迅速擦拭乾淨。
3. 將蓋子關回。

※**切勿將光潔劑直接倒入洗碗機槽**。

調整光潔劑用量

若您對烘乾的結果不甚滿意，可調整潔劑的用量。使用螺絲起子將劑量調節器 (F) 調至 1-6 任一位置（原廠設定為 4）：

・若碗盤器皿上留有水痕，將調節器調至較低的 1-3 。

・若洗程結束後碗盤器皿上仍有水滴，或出現水垢，將調節器調至較高的 4-6 。

設定水質硬度

每台洗碗機皆備有水質軟化器，藉助特別為此種設備設計的軟化鹽，提供不含水垢的水清洗碗盤器皿。

本機的設定有助降低環境污染，並可根據居住區域之水質硬度加以調整，達到最佳清洗效果。水質硬度之相關資訊請洽各地自來水廠。

・按下開／關鍵啓動本機。

・長按 P 鍵數秒：二短嗶聲響起後，對應於所設定之水質硬度指示燈會在控制面板上慢慢閃爍（水質軟化系統預先設定為 3）。

・反覆按 P 鍵，直到到達您所要的硬度（1-2-3-4-5）。

例：

硬度 1（第一洗程指示燈閃爍）

硬度 2（第一洗程指示燈亮，第二洗程指示燈閃爍）

硬度 3（第一、第二洗程指示燈亮，第三洗程指示燈閃爍）

以此類推到硬度 5 (※ **LFT321 型號為直接顯示洗程號碼**)

建議調整：硬度 1 為軟水，硬度 5 為超硬水。機器於出廠設定為硬度 3

・若要離開此功能，等候約 30 秒鐘，或按下開／關鍵關掉本機。
即使使用洗碗錠，軟化鹽填充盒仍須裝滿。

LFS215機型設定：

・關閉機器電源並將機門打開。

・先將洗程選擇鈕轉至第 5 個洗程再回轉至第 1 個，最後再轉至第 5 個。

・將機器電源打開，此時洗程過程顯示燈號會閃爍，機器已進入設定模式。

・洗程旋鈕所對準的洗程順序即是軟硬水設定數據，如第一個洗程即數字 1 ，第二個洗程即數字 2 以此類推。 (原廠設定數值為 3)

・要離開設定模式只需關閉機器電源即可。

台北縣市	五股、泰山	龍潭	新竹、苗栗	竹東	中部地區
平均在 70ppm以下	平均在 150-250ppm	平均在 90ppm左右	平均在 180-200ppm	平均在 110-160ppm	平均在 180ppm以上
雲林、嘉義 (阿里山除外)	台南	高屏地區	宜蘭	花蓮	台東
平均在 150-350ppm	平均在 300ppm左右	平均在 150-300ppm	平均在 150ppm以下	平均在 100ppm左右	平均在 150-250ppm

70ppm 以下為軟水， 71-150ppm 一般硬度， 151-300ppm 高硬水，300ppm 以上為非常硬水。如欲知當地確實水質狀況，請向當地水廠諮詢。

※以上數據是指各區之自來水用水。

※以上為參考值，數值有可能因環境及現場狀況須做調整。

軟化鹽使用

為達到最佳的清洗效果，請確保軟化鹽填充盒內持續有鹽。軟化鹽能去除水中的水垢，以免在碗盤上形成沉澱。

軟化鹽槽位於洗碗機的底部，下列情況發生時需將其添滿：

・往軟化鹽槽的蓋子看，無法看見綠色浮標。

・軟化鹽指示燈亮起時。(某些機型)

1. 將下層碗籃取出，並逆時針鬆開軟化鹽槽的蓋子。

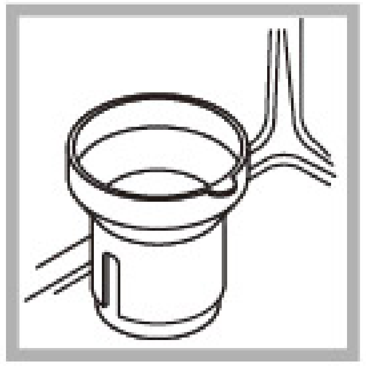

2. 第一次添加鹽時，請將鹽槽內注滿水。
3. 架好漏斗（如圖），將鹽槽容器裝滿（約可裝 1kg 的鹽）；若有一點水漏出實屬正常。
4. 移開漏斗，擦掉灑至開口外的鹽；將蓋子在自來水下沖洗，再將其朝下旋回關上，讓水能從蓋子下面的星狀縫隙流出來（蓋子即有綠色浮標的軟化鹽專用容器蓋子）。

建議每次添加軟化鹽時都進行此步驟：

※確認蓋子是否已旋緊，以免清洗過程中洗潔劑進入軟化鹽槽（可能會對水質軟化器造成無法修復的損害）。

※絕對不要將洗碗粉或清潔劑倒入鹽槽，否則將會損壞軟化水系統，此不在保固範圍內。

11 保養與維護

關掉水源及電源

・每次洗程結束後，請關掉水龍頭，以防漏水。

・清潔洗碗機或進行保養時，務必拔掉插頭。

清潔洗碗機

・以不具磨蝕性的濕布清潔洗碗機的外觀與控制面板。請勿使用溶劑或有磨蝕性的產品。

・洗碗機內部若有髒污，可用濕布沾少許醋清除。

避免臭味

・保持機門微開，避免濕氣形成，悶在機器內部。

・定時以濕海綿清潔機門和洗劑填充盒周圍的封邊，以防食物阻塞在封邊裡；這也是臭味形成的主因。

清潔噴洗棒

食物殘渣可能會附著在噴洗棒上，並阻塞噴水孔。因此，建議您時常檢查噴洗棒，並以非金屬製的小刷子清潔。

兩支噴洗棒都能取下。

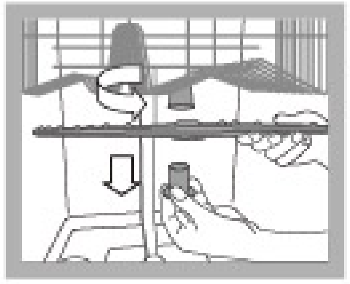

取下上噴洗棒：逆時針旋轉固定環。裝回噴洗棒時，注意噴水孔需朝上。

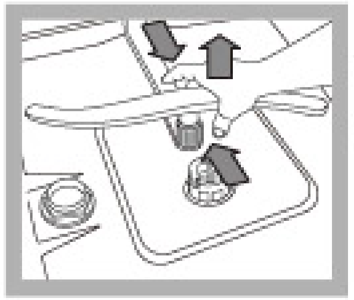

取下下噴洗棒：按壓基部側邊，將噴洗棒往上拉。

清潔進水管濾網

若水管是新的，或已長時間未使用，進行連接前，請先放水以確保清潔無雜質。若未進行此預防措施，可能會導致進水管阻塞，而損壞洗碗機。

請定時清潔水龍頭出水口處的進水管濾網

－關掉水龍頭。

－旋開進水管，取下濾網，在自來水下仔細清洗。

－裝回濾網，將進水管旋回。

清潔過濾器

過濾器配件包括三個過濾器，可除去清洗用水中的食物殘渣，並使水不斷循環。欲在每次洗程達到最佳的清洗效果，務必清潔過濾器。

・請定時清潔過濾器。

・不得在沒有過濾器或過濾器鬆開的狀況下使用洗碗機。

進行幾次洗程後，請檢查過濾配件；若有需要，請使用非金屬製的刷子，按照以下步驟清潔：

1. 逆時針旋轉圓柱形的過濾器 C ，將其拉出（圖 1）。
2. 輕壓外緣突出部分，取出杯形過濾器 B（圖 2）。
3. 將不鏽鋼板過濾器 A 滑出（圖 3）。
4. 檢查集渣槽，清除食物殘渣。
   切勿將洗程泵浦（黑色部分）取出（圖 4）。

1

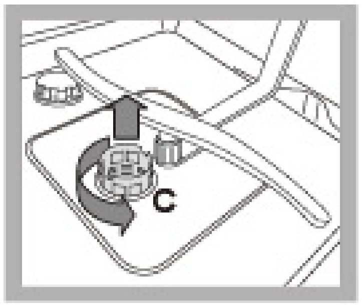

2

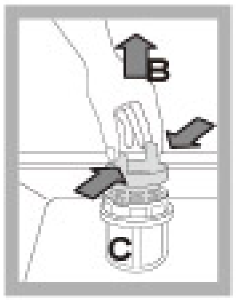

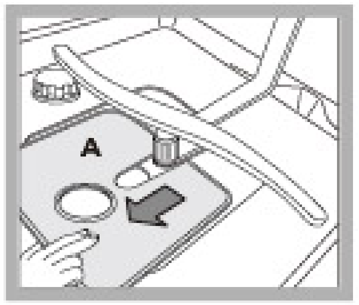

3

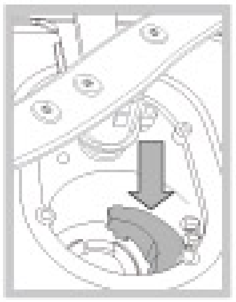

4

過濾器清潔完畢後，請將配件裝回正確的位置；這對維持洗碗機的運作效率極為重要。

長時間不使用洗碗機

・切斷供電，關閉水龍頭。

・保持機門微開。

・返家後，請讓空的洗碗機進行一次洗程。

12 疑難排解

本機無法正常運作時，請於服務中心前，先參閱下表找出解決之道。

異常情形	可能原因／解決方法
洗碗機無法啓動	・插頭未確實插入插座，或家內未供電。 ・洗碗機門未確實關上。 ・已設定預約開始功能。
水未從洗碗機排出	・洗程尚未結束。 ・排水管阻塞。 ・排水管已彎折。 ・過濾器被食物殘渣阻塞。
洗碗機發出過大噪音	・碗盤互相碰撞，或與噴洗棒碰撞。 ・清洗過程製造過多泡沫：或者洗潔劑不適用於洗碗機。

異常情形	可能原因／解決方法
碗盤與玻璃杯覆蓋一層白色薄膜或水垢沉澱	・精鹽（軟化鹽）量不足，或設定用量不適合水質硬度（見光潔劑與軟化鹽）。 ・軟化鹽槽的蓋子未確實蓋好。 ・光潔劑用盡，或用量不足。 ・碗盤為不沾黏材質製成。
碗盤與玻璃杯有水痕或略帶藍色	光潔劑用量太高。
碗盤未確實烘乾	・選擇未含烘乾的洗程。 ・光潔劑用盡，或用量不足(見光潔劑與軟化鹽)。 ・光潔劑用量設定不夠高。
碗盤未清潔乾淨	・碗籃裝載過多碗盤。 ・碗盤未適當擺放。 ・噴洗棒無法順暢移動。 ・所選洗程強度不夠（見洗程）。 ・清洗過程製造過多泡沫：洗潔劑用量不對，或洗潔劑不適用於洗碗機。 ・光潔劑填充盒的蓋子未確實關妥。 ・過濾器髒污或阻塞（見保養與維護）。
水無法注入洗碗機／ 關閉水龍頭警示（發出數次短嗶聲）（開／關指示燈閃爍，螢幕顯示A-6）	・未供水予本機。 ・排水管已彎折。 ・開啓水龍頭，本機會於數分鐘後啓動。 ・由於嗶聲響起時，未採取任何動作，因此本機的鎖定裝置自動啓動。按下開／關鍵關掉洗碗機，20秒後再按下同一鍵啓動。重新設定本機，並重新啓動洗程。
進水電磁閥故障警示音（開／關指示燈閃爍，螢幕顯示A-2）	・按下開／關鍵關掉本機，一分鐘後再打開。若警示音持續，請關掉水龍頭，防止水溢出，並拔掉插頭，聯絡服務中心。
進水管警示／ 進水管濾網阻塞（開／關指示燈閃爍，螢幕顯示A-7）	・按下開／關鍵關掉本機。關掉水龍頭，防止水溢出，拔掉插頭。請確認進水管濾網是否為雜質阻塞（見保養與維護一章）。